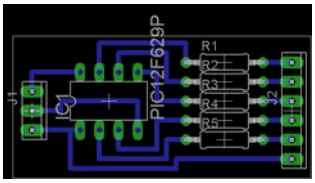
J1
IC1
PIC12F629P
R1
R2
R3
R4
R5
J2

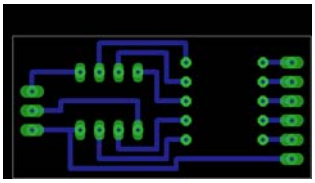

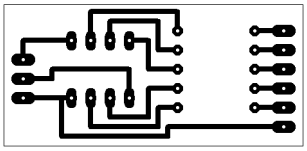

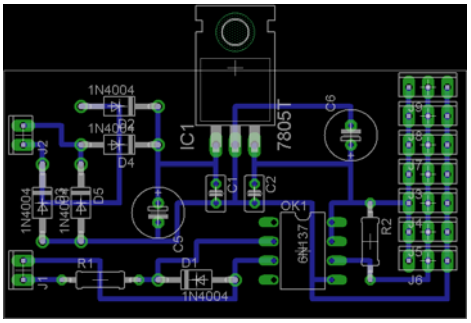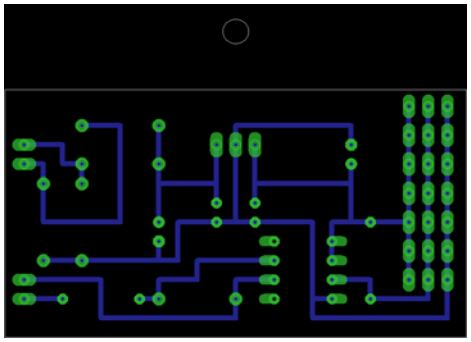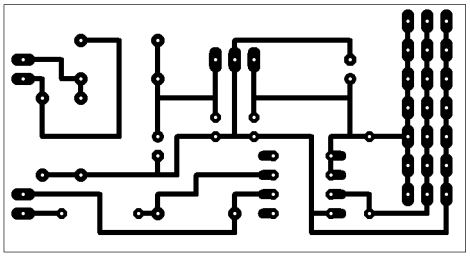
1N4004
D2
1N4004
D4
IC1
7805T
C6
J2
1N4004
D3
1N4004
D5
C1
C2
OK1
6N137
R2
C5
R1
D1
1N4004
J1
J6